IS83 Rev.01
24/07/2014

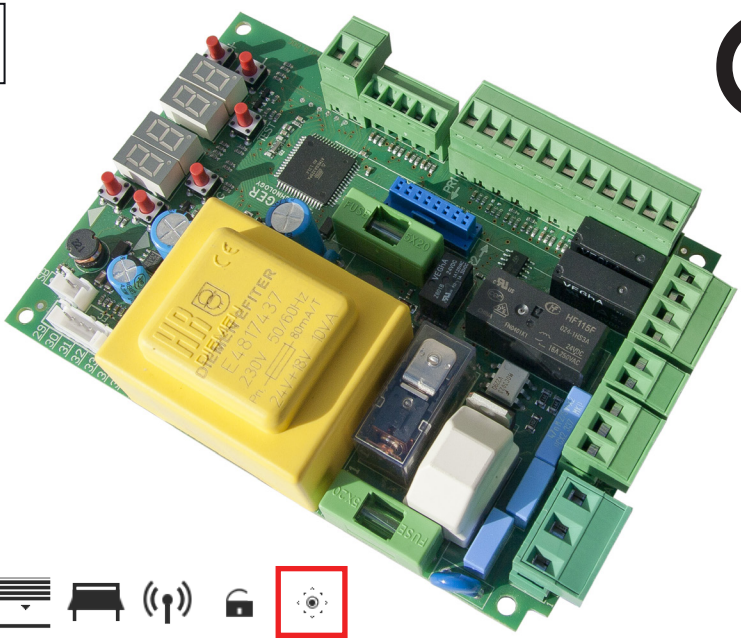

ROGER CENTRALI DI CONTROLLO

centrale per 1 motore 230Vac
H70/104AC - H70/105AC

IT - **Istruzioni e avvertenze per l'installatore** - pag.2

EN - **Instruction and warnings for the installer** - pag.20

DE - **Anleitungen und Hinweise für den Installateur** - S.38

ES - **Instrucciones y advertencias para el instalador** - pag.57

FR - **Instructions et mises en garde pour l'installateur** - page 76

PT - **Instruções e advertências para o instalador** - pág.95

ROGER® TECHNOLOGY
automazioni evolute

INDICE

		pag.
1	Introduzione alle istruzioni e avvertenze	2
2	Descrizione prodotto	2
3	Caratteristiche tecniche prodotto	3
4	Descrizione collegamenti e fusibili	3
4.1	Collegamento motori e finecorsa	4
4.2	Configurazione standard finecorsa	4
4.3	Configurazione standard fotocellule	4
4.4	Configurazione standard bordi sensibili	5
5	Ricevitore radio ad innesto	5
6	Modalità funzionamento display	5
6.1	Modalità stato comandi e sicurezze	5
6.2	Modalità parametri	5
6.2.1	Modifica di un parametro	6
6.2.2	Ripristino dei parametri standard di fabbrica	6
6.2.3	Cambio della modalità dei parametri semplificata/estesa	7
6.3	Modalità standby	7
6.4	Modalità TEST	7
7	Installazione	8
7.1	Sequenza programmazione della corsa con encoder abilitato	8
7.2	Sequenza programmazione del tempo lavoro senza encoder e con finecorsa	8
7.3	Sequenza programmazione del tempo lavoro senza encoder e senza finecorsa	9
8	Modalità TEST FOTOCELLULE	9
9	Segnalazione errori	9
10	Modalità di recupero posizione	9
11	Modalità di funzionamento estesa	10
12	Collaudo	19
13	Manutenzione	19
14	Smaltimento	19
15	Illustrazioni e schemi	115

1 Introduzione alle istruzioni e avvertenze

Il presente manuale è destinato solamente al personale tecnico qualificato per l'installazione. Nessuna informazione contenuta nel presente documento può essere considerata d'interesse per l'utilizzatore finale.

Questo manuale è riferito alle centrali di controllo H70/104AC e H70/105AC per automazioni composte da 1 motore asincrono monofase 230Vac.

AVVERTENZE

PERICOLO DI FOLGORAZIONE

Leggere attentamente le istruzioni prima di eseguire l'installazione.

Per evitare il rischio di folgorazione e di lesioni fisiche, prima di intervenire sul dispositivo scollegare sempre la corrente elettrica.

L'installazione deve essere effettuata solo da personale tecnico qualificato in base alle normative vigenti.

Attuare i collegamenti con cavi adeguati alle correnti e tensioni richieste, rispettare le caratteristiche tecniche del prodotto. Verificare la conformità dell'impianto di terra e la continuità tra la terra dal lato motore e la morsettiera della centrale.

I carichi collegati ai contatti COR (cortesia) e LAM (lampeggiante) devono essere protetti mediante un fusibile di tipo rapido 5x20 di valore massimo 1A 250V.

Se si collega un'elettroserratura non alimentarla con l'uscita accessori ma utilizzare un alimentatore esterno di tensione e potenza adeguata.

Togliendo il fusibile che protegge i 24Vac (**F2**) si disalimentano le fotocellule ed i relè ma non si disalimenta la parte di controllo e sul display viene visualizzata l'indicazione 24 AC lampeggiante. Agendo in questo modo dunque non è possibile resettare il microcontrollore; qualora fosse necessario farlo, per esempio dopo aver modificato dei parametri che ridefiniscono la struttura del cancello (presenza di encoder/finecorsa), togliere completamente l'alimentazione a 230Vac ed aspettare che il display si spenga, quindi dare nuovamente alimentazione alla centralina.

2 Descrizione prodotto

La centrale **H70/104AC** è dedicata al controllo di 1 motore asincrono per le automazioni ROGER precablate come per ante scorrevoli e basculanti.

La centrale **H70/105AC** può controllare un qualsiasi motore asincrono che rientra nelle specifiche.

Utilizzando motori muniti di encoder la centrale è in grado di ricavare l'informazione sulla posizione dell'anta e di rilevare le situazioni di urto.

Si possono collegare fotocellule, bordi sensibili, pulsantiere, selettori a chiave, un lampeggiante, un ricevitore radio, una spia cancello aperto, una luce di cortesia e un orologio. Sono presenti due livelli di configurazione: uno semplice che soddisfa la maggior parte delle installazioni e uno esteso (avanzato) dove è possibile un'ampia personalizzazione del comportamento dell'automazione.

3 Caratteristiche tecniche prodotto H70/104AC - H70/105AC

TENSIONE DI ALIMENTAZIONE	230Vac ± 10% 50Hz
POTENZA MASSIMA ASSORBITA DA RETE	1300W
NUMERO MOTORI COLLEGABILI	1
ALIMENTAZIONE MOTORE	230Vac
TIPOLOGIA MOTORE	asincrono monofase
TIPOLOGIA CONTROLLO MOTORE	regolazione di fase con triac
POTENZA MASSIMA MOTORE	600W
POTENZA MASSIMA LAMPEGGIANTE	40W 230Vac - 25W 24Vac/dc (contatto puro)
POTENZA MASSIMA LUCE DI CORTESIA	100W 230Vac - 25W 24Vac/dc (contatto puro)
POTENZA LUCE CANCELLO APERTO	2W (24Vac)
POTENZA USCITA ACCESSORI	6W (24Vac)
TEMPERATURA DI FUNZIONAMENTO	-20°C … +60°C
GRADO DI PROTEZIONE	IP00
DIMENSIONI PRODOTTO	dimensioni in mm. 98 x 141 x 40 Peso: 0,48 Kg

4 Descrizione collegamenti e fusibili

In **figura 1** sono riportati lo schema di collegamento dell'alimentazione, dei motori e i fusibili.
La scheda monta 2 fusibili 5x20 mm di tipo rapido, **F1** da 6,3A 250V (F6,3A) e **F2** da 315mA 250V (F315mA).

In **figura 2 e 3** sono riportati i collegamenti degli ingressi e delle uscite, qui di seguito la descrizione dei singoli morsetti:

1 **L** (Linea), ingresso alimentazione 230Vac 50Hz
2 **N** (Neutro), ingresso alimentazione 230Vac 50Hz
3 Connessione di **terra** – obbligatoria per rispettare i requisiti di sicurezza e di filtraggio della linea
4 **AP**, uscita 230Vac motore: apertura
5 **CM**, uscita 230Vac motore: comune
6 **CH**, uscita 230Vac motore: chiusura
Collegare un condensatore utilizzando il valore indicato nelle istruzioni del motore.
7,8 **COR**, luce di cortesia (contatto puro): tensione massima 230Vac, vedere caratteristiche tecniche. In alternativa è possibile collegare l'elettroserratura impostando il parametro 79 99.
9,10 **LAM**, lampeggiante (contatto puro): tensione massima 230Vac, vedere caratteristiche tecniche
11 **24Vac**, alimentazione per dispositivi esterni (6W, corrente massima erogabile 250mA, da ridurre a 200mA nel caso di dispositivi che non abbiano a bordo un ponte di raddrizzamento)
12 **SC**, spia cancello aperto (24Vac, 2W); in alternativa, a questo morsetto è possibile collegare l'alimentazione dei trasmettitori (TX) delle fotocellule (purché si imposti il parametro A8 con il valore 02, nella modalità estesa) per avere la funzionalità di "test fotocellule"
13 **COM**, comune per ingressi e uscite bassa tensione
14 **FT2**, fotocellula 2 (contatto N.C.) [(a)]
15 **FT1**, fotocellula 1 (contatto N.C.) [(a)]
16 **COS2**, bordo sensibile 2 (contatto N.C. oppure 8,2kOhm) [(a)]
17 **COS1**, bordo sensibile 1 (contatto N.C. oppure 8,2kOhm) [(a)]
18 **ST**, comando di STOP (contatto N.C.) [(a)]
19 **PP**, ingresso comando passo-passo (contatto N.A.)
20 Calza antenna ricevente
21 Polo antenna per ricevitore radio ad innesto (se si utilizza un'antenna esterna, collegarla con cavo RG58)
22 **ORO**, ingresso comando da orologio (contatto N.A.)
23 **PED**, ingresso comando di apertura pedonale (contatto N.A.): impostato da fabbrica apre l'anta al 30% della corsa
24 **CH**, ingresso comando di chiusura (contatto N.A.)
25 **AP**, ingresso comando di apertura (contatto N.A.)
26 **COM**, comune per ingressi e uscite bassa tensione
27,28 **COM**, comune per ingressi e uscite bassa tensione

In base al modello di scheda (**H70/104AC** o **H70/105AC**) sono presenti differenti connessioni per i finecorsa, encoder e sblocco (nella parte superiore sinistra della scheda, vedi **figura 4**).
H70/104AC ha 3 connettori bianchi, adatti esclusivamente alle automazioni ROGER dove la centrale di controllo è integrata nel motore ed è precablata. Qui di seguito la descrizione dei connettori:
SB Cablaggio microinterruttore di sblocco

motore (contatto N.C.): quando è aperto inibisce il movimento dell'automazione. [a]

FC Cablaggio finecorsa motore (contatti N.C.)

ENC Cablaggio encoder motore ROGER [b]

H70/105AC ha una morsettiera per un impiego universale, qui di seguito la descrizione dei singoli morsetti:

29 **+5Vdc**, solo per alimentazione encoder motore ROGER

30 **24Vac**, solo per alimentazione finecorsa magnetici ROGER

31 **FC1**, ingresso finecorsa 1 (contatto N.C.). Funzione determinata dal parametro 8- (72 della modalità estesa) [c]

32 **FC2**, ingresso finecorsa 2 (contatto N.C.). Funzione determinata dal parametro 8- (72 della modalità estesa) [c]

33 Non collegare

34 **ENC**, segnale encoder motore ROGER [b]

35 **COM**, comune per ingressi ed uscite in bassa tensione; negativo per alimentazione encoder motore

NOTE IMPORTANTI

[a] Tutte le sicurezze (esclusi i finecorsa) non installate che prevedono un contatto normalmente chiuso (N.C.) devono essere ponticellate ai morsetti COM (comune per gli ingressi/uscite), oppure disabilitate agendo sugli appositi parametri estesi (par. 50, 51, 53, 54, 73, 74 – vedere paragrafi 4.2, 4.3 e 4.4).

[b] Di fabbrica è abilitato l'encoder di tipo ottico; se è magnetico o non è collegato, agire sul parametro b- (75 nella modalità estesa), selezionando il valore adeguato al motore utilizzato.

[c] Se i finecorsa non sono presenti disabilitarli agendo sul parametro 8- (72 nella modalità estesa), non ponticellare. La funzione degli ingressi finecorsa dipende dal parametro 0- (71 della modalità estesa), impostato di fabbrica a 01, ed è riportata qui di seguito:

0- 01 standard di fabbrica	**FC1 -> FCA** finecorsa aperto	**FC2 -> FCC** finecorsa chiuso
0- 00	**FC1 -> FCC** finecorsa chiuso	**FC2 -> FCA** finecorsa aperto

4.1 Collegamento motori e finecorsa

Per la **H70/104AC** il motore e i finecorsa sono precablati e non necessitano interventi. Nel caso si debba invertire il senso di rotazione non si devono modificare i cablaggi (motore e finecorsa) ma si interviene sul parametro 0- (71 della modalità estesa).

Per collegare la **H70/105AC** al motore si deve utilizzare un cavo 4x1.5mm^2.

I finecorsa, se presenti, possono essere collegati alla centrale con un cavo 4x0,5mm^2. In alternativa, sempre se sono presenti nel motore**, possono essere utilizzati per togliere l'alimentazione del motore** quando l'anta arriva alla posizione limite: in tale situazione i finecorsa non devono essere collegati ai morsetti di ingresso 31 e 32 ma si collegano in serie all'uscita motore AP (se finecorsa di apertura), CH (se finecorsa di chiusura).

Con questo tipo di connessione, il motore si ferma all'attivazione del finecorsa, ma se il controllo è basato sul tempo (encoder disabilitati) i relè e il lampeggiante si disattivano solo quando è finito il tempo lavoro programmato.

Con questa configurazione, il condensatore non va connesso alla scheda ma direttamente al motore, a valle dei finecorsa.

4.2 Configurazione standard finecorsa

Come standard di fabbrica gli ingressi **FC1** e **FC2** sono abilitati.

Se non sono presenti, o se sono utilizzati per tagliare la fase del motore come descritto nel paragrafo precedente, impostare il parametro 8- 00 (in modalità estesa 72 00), non ponticellare gli ingressi. Impostando questo parametro a 02 è possibile abilitare solo il finecorsa in apertura.

4.3 Configurazione standard fotocellule

Come standard di fabbrica gli ingressi **FT1** e **FT2** sono abilitati.

Qui di seguito si riporta la configurazione standard delle fotocellule e i relativi parametri della modalità estesa:

FT1 ignorata durante l'apertura	50 00
interruzione FT1 in chiusura provoca inversione del moto, cioè apre	51 02
Non permette l'attivazione dei motori in apertura se FT1 è oscurata	52 00
interruzione FT2 in apertura provoca uno stop, una volta liberato il fascio continua ad aprire	53 03
interruzione FT2 in chiusura provoca inversione del moto, cioè apre	54 02
Non permette l'attivazione dei motori in apertura se FT2 è oscurata	55 00

SE LA FOTOCELLULA 1 NON E' INSTALLATA
Impostare 50 00 e 51 00
SE LA FOTOCELLULA 2 NON E' INSTALLATA
Impostare 53 00 e 54 00
Oppure ponticellare i loro morsetti con il morsetto COM.

4.4 Configurazione standard bordi sensibili

Come standard di fabbrica gli ingressi **COS1** e **COS2** sono disabilitati.
Per abilitarli e configurarli riferirsi ai parametri della modalità estesa 73 e 74 .

5 Ricevitore radio ad innesto

Il ricevitore (vedere **figura 1**) mette a disposizione due funzioni di comando a distanza via radio che, come standard di fabbrica, sono assegnate nel seguente modo:

PR1 comando passo-passo (modificabile agendo sul parametro 76 della modalità estesa)
PR2 comando apertura pedonale (modificabile agendo sul parametro 77 della modalità estesa)

6 Modalità funzionamento display

A seconda della modalità di funzionamento in cui si trova la centralina, il display può visualizzare le seguenti informazioni:

- **MODALITA' STATO COMANDI E SICUREZZE**: nelle due cifre di sinistra si rappresenta lo stato degli ingressi di comando, nelle due cifre di destra lo stato delle sicurezze. Appena si alimenta la centrale il display è in questa modalità. In qualsiasi altra condizione basta premere più volte il tasto **UP** o **DOWN** fino a quando non si visualizza lo stato degli ingressi, o premere brevemente il tasto **PROG** Lo stato degli ingressi si trova dopo l'ultimo parametro e prima del primo dei parametri. Vedi paragrafo 6.1 per la descrizione completa.
- **MODALITA' PARAMETRI**: le due cifre di sinistra visualizzano il nome del parametro, le due cifre di destra visualizzano il suo valore numerico. Vedi paragrafo 6.2 per la descrizione completa.
- **MODALITA' STANDBY**: fa lampeggiare il LED "POWER" che indica presenza di tensione di alimentazione (punto decimale della cifra più a sinistra). Vedi paragrafo 6.3 per la descrizione completa.
- **MODALITA' TEST**: nelle due cifre di sinistra si visualizza il nome del comando attivo (per 5 secondi, poi si spegne), nelle due cifre di destra si visualizza, lampeggiante, il numero del morsetto della sicurezza eventualmente in allarme. Per uscire da questa modalità premere nuovamente il pulsante TEST. Vedi paragrafo 6.4 per la descrizione completa.

6.1 Modalità stato comandi e sicurezze

Gli ingressi sono mostrati sul display nel seguente modo:

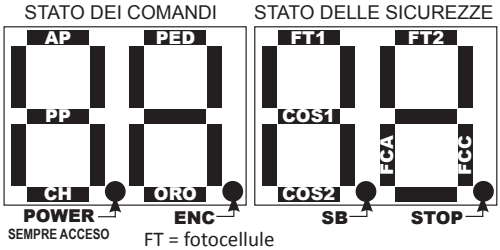

FT = fotocellule
COS = bordo sensibile
SB = sblocco

Se l'ingresso è chiuso il segmento corrispondente è acceso. I segmenti corrispondenti ai comandi saranno normalmente spenti (contatti normalmente aperti), si accenderanno alla ricezione di un comando. I segmenti corrispondenti alle sicurezze installate devono essere accesi (contatti normalmente chiusi), se sono spenti significa che sono in allarme.
SICUREZZE DISABILITATE DA PARAMETRO: il segmento LED corrispondente lampeggia
SICUREZZE ASSENTI: il segmento non viene mai visualizzato

6.2 Modalità parametri

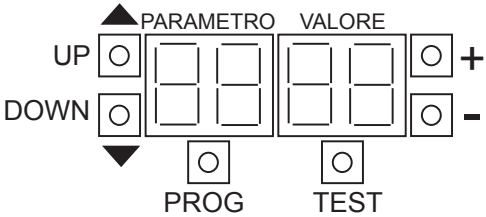

UP	parametro successivo
DOWN	parametro precedente
+	incrementa di 1 il valore del parametro
-	decrementa di 1 il valore del parametro
PROG	programmazione della corsa (vedi paragrafo 7)
TEST	attiva la modalità di test (vedi paragrafo 6.4)

6.2.1 Modifica di un parametro

Agire sui tasti UP e DOWN per visualizzare il parametro da modificare, poi con i tasti + e – modificarne il valore (il numero di destra inizia a lampeggiare).
Tenendo premuto un tasto, dopo un secondo si attiva lo scorrimento veloce, permettendo una variazione più rapida dell'impostazione. Per salvare il valore impostato a display attendere 4 secondi oppure spostarsi su un altro parametro con i tasti UP e DOWN: un lampeggio veloce di tutto il display segnala il salvataggio dell'impostazione.
NOTA: la modifica del valore numerico dei parametri con i tasti + e - è possibile solo con il motore fermo, mentre la consultazione dei parametri è sempre possibile.

La sequenza dei parametri nella modalità semplificata è riportata nella tabella qui sotto.

ATTENZIONE! Alcuni parametri (0-, 8- e b-) sono particolarmente critici, e la loro modifica con sistema già avviato potrebbe causare mal funzionamenti; per rendere operativa la modifica del loro valore si deve togliere alimentazione, riavviare il sistema ed eseguire nuovamente la programmazione della corsa.

6.2.2 Ripristino dei parametri standard di fabbrica

N.B.: questa procedura è possibile solo se non è stata inserita la password a protezione dei dati.
Disalimentare la centralina, tenere premuti contemporaneamente i tasti UP e DOWN, poi dare nuovamente alimentazione e mantenere premuti i tasti: dopo 4 secondi sul display appare la scritta rES- lampeggiante, che segnala l'avvenuto ripristino dei valori.

PARAMETRO E VALORE STANDARD	FUNZIONE	VALORE A DISPLAY	DESCRIZIONE
0- 01	Posizione del motore rispetto al varco	00	motore a SINISTRA rispetto al varco guardando dall'interno
		01	motore a DESTRA rispetto al varco guardando dall'interno
1- 00	Richiusura automatica dopo il tempo di pausa	00	non fa la richiusura automatica
		01 - 15	numero tentativi di richiusura (interrotti da fotocellula) prima di lasciare aperto definitivamente
		99	prova sempre a richiudere
2- 30	Tempo di pausa per richiusura automatica	00 - 90	secondi di pausa
		92 - 99	da 2 minuti a 9 minuti di pausa
3- 00	Richiusura dopo blackout	00	non richiude al ritorno dell'alimentazione
		01	al ritorno dell'alimentazione richiude
4- 00	Modalità "gruppo elettrogeno"	00	disabilitato
		01	abilita un filtraggio digitale aggiuntivo per alimentazione da gruppi elettrogeni
5- 00	Prelampeggio	00	il lampeggiante si attiva solo quando c'è movimento
		01 - 10	durata in secondi dell'attivazione anticipata del lampeggiante
		99	non eseguito in apertura, 5 secondi di prelampeggio in chiusura
6- 00	Modalità passo-passo (PP)	00	apre - stop - chiude - stop - apre - stop - chiude ...
		01	condominiale, da completamente aperto rinnova il tempo pausa
		02	condominiale, chiude da completamente aperto chiude
		03	apre - chiude - apre - chiude
		04	apre - chiude - stop - apre
7- 00	Configurazione lampeggiante	00	fisso (l'intermittenza è fatta dall'elettronica del lampeggiante)
		01	attivazione intermittenza lenta
		02	intermittenza lenta in apertura, intermittenza veloce in chiusura
8- 01	Abilitazione finecorsa	00	nessun finecorsa collegato alla centrale di comando
		01	finecorsa di apertura e chiusura collegati alla centrale di comando
		02	solo finecorsa apertura collegato alla centrale di comando
9- 05	Coppia durante la corsa normale	01 - 08	1 forza minima ... 8 forza massima
A- 06	Coppia durante la corsa rallentata	01 - 08	1 forza minima ... 8 forza massima
b- 01	Configurazione encoder	00	non presente
		01	encoder ottico (8 impulsi giro)
		02	encoder magnetico (1 impulso giro)

6.2.3 Cambio della modalità dei parametri semplificata/estesa

La centralina permette due modalità di configurazione: estesa o semplificata.
Nella modalità estesa l'installatore può modificare un gran numero di parametri, ma è richiesta una conoscenza più approfondita del prodotto.
La modalità semplificata è stata pensata per facilitare l'installazione, le impostazioni modificabili sono solamente un numero ridotto che soddisfa la maggior parte delle installazioni. E' la modalità consigliata per un installatore che abbia poca dimestichezza con il prodotto e che non abbia bisogno di configurazioni particolari.

ATTENZIONE!
Il prodotto esce dalla fabbrica impostato nella modalità semplificata.

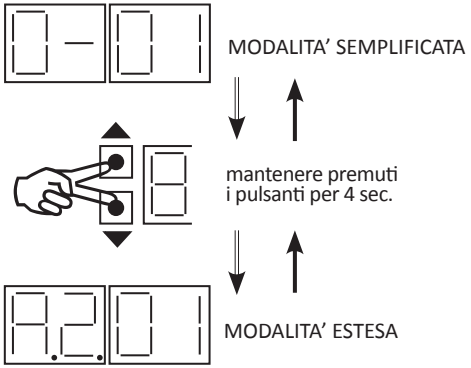

Se si vuole passare alla modalità estesa tenere premuti insieme i tasti UP e DOWN per 4 secondi, allo scadere del tempo viene visualizzato su display il primo dei parametri della versione estesa, che risulta evidenziata:

- dalla presenza dei due punti decimali sulle prime due cifre di sinistra (che rappresentano il numero del parametro)
- dalla lettera A nei parametri inferiori a 10, per distinguerli da quelli della versione semplificata (che sono differenti)

N.B.: l'operazione può essere fatta più volte, commutando da una modalità all'altra a piacimento.

La tabella del paragrafo 11 contiene i parametri per la modalità estesa.

N.B.: la sequenza dei parametri della modalità semplificata non è uguale a quella della modalità estesa, pertanto fare sempre riferimento alle istruzioni.

6.3 Modalità standby

Dopo 30 minuti di inattività, la centralina entra nella modalità di standby, e sul display viene rappresentato solo un punto lampeggiante.
L'attivazione dello standby automaticamente ripristina la modalità parametri "semplificata".
La modalità tiene a riposo il display, ma la centralina è sempre pronta ad eseguire i comandi; per riaccendere il display si dovrà premere uno dei tasti UP,DOWN,+,-.

6.4 Modalità TEST

Si attiva premendo il tasto TEST, solamente se i motori sono fermi; in caso contrario il tasto TEST esegue un comando di STOP e solo la successiva pressione del tasto abilita la modalità test.
La visualizzazione a display è la seguente:

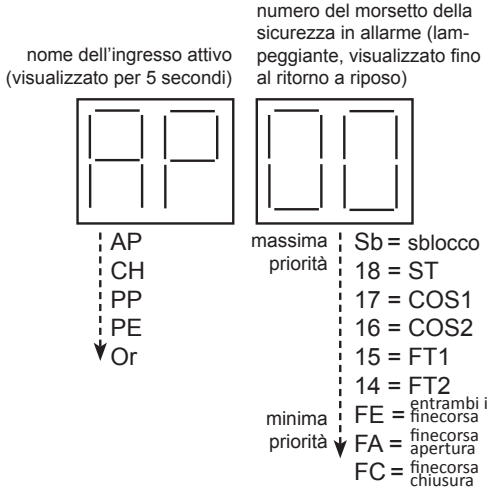

Permette di verificare visivamente l'attivazione dei comandi e delle sicurezze: ad ogni loro attivazione la centralina attiva brevemente il lampeggiante e la Spia Cancello Aperto (morsetto nr. 12, **SC**).
Sul display viene indicato:

- in lettere fisse, il comando attivato (nella parte sinistra, per un tempo di 5 secondi)
- in numero lampeggiante, il morsetto della sicurezza in allarme, (parte destra, visualizzato finché la sicurezza è in allarme). Sono invece rappresentati con lettere lo sblocco (dato che non ha un numero di morsetto) e i finecorsa (dato che gli ingressi **FC1** e **FC2** cambiano funzione in relazione all'impostazione del parametro 71).

Se nessuna sicurezza è in allarme viene visualizzato 00, dunque la centralina è abilitata ad eseguire i comandi; l'unica eccezione è quando si ha un

finecorsa attivato, che viene visualizzato ma non costituisce un ostacolo per impartire un comando. Dopo 10 secondi di inattività si torna alla modalità stato comandi e sicurezze. Per uscire subito dalla modalità di test basta premere il tasto TEST.

7 Installazione

E' necessario eseguire la programmazione della corsa per permettere il corretto funzionamento della centrale di controllo.

ATTENZIONE! Prima di procedere, accertarsi che:

- Sia stato correttamente selezionato il verso di rotazione del motore con il parametro 0- (71 della modalità estesa)
- Per sicurezza posizionare l'anta in posizione intermedia in modo da aver tempo di arrestare il motore in caso di movimento in direzione errata.
- Le sicurezze collegate siano a riposo e quelle non presenti siano ponticellate o escluse da relativo parametro.
- Non è possibile entrare in modalità programmazione se è attiva una delle sicurezze. Il display passa alla modalità TEST e visualizza l'ingresso che risulta in allarme e che impedisce di procedere.
- Non è possibile entrare in modalità di programmazione se è stata abilitata la modalità "uomo presente" (par. A701), sul display si visualizza APPE.

NOTA BENE:

- E' obbligatorio avere una battuta d'arresto in apertura e in chiusura.
- I motori a 6 poli girano ad una velocità più bassa di quelli a 4 poli: per essi, dunque, il parametro 41 deve avere valore massimo 01 (standard di fabbrica). Inoltre il parametri 42 deve avere valore inferiore a 60.
- **La programmazione si interrompe (con segnalazione di errore APPE) nelle seguenti situazioni:**
  - Si preme il tasto TEST.
  - Si attiva una delle sicurezze (fotocellule, bordi sensibili, tasto STOP).

  In tale eventualità si deve ripetere la programmazione della corsa.

7.1 Sequenza programmazione della corsa con encoder abilitato

ATTENZIONE!

- La misura della corsa avviene durante la fase di chiusura.
- Se si collegano i finecorsa, il moto si arresta alla loro attivazione, in caso contrario si arresta sulla battuta.
- La programmazione avviene con velocità rallentata come impostato nel parametro 41 della modalità estesa.

Per entrare in programmazione tenere premuto il tasto PROG per 4 sec.: sul display appare la scritta AP P-; a questo punto si può procedere nella programmazione della corsa premendo nuovamente il tasto PROG, oppure azionando il tasto del radiocomando abilitato alla funzione passo-passo.

Premere PROG (o PP): la programmazione viene eseguita in modo completamente automatico: attenderne dunque il completamento evitando di attraversare il raggio delle fotocellule o di attivare altri dispositivi di sicurezza (bordi sensibili, stop).
Sul display appare l'indicazione AUTO ed inizia l'apertura, quando l'anta arriva in posizione di completa apertura, la scritta AUTO lampeggia sul display per 2 secondi indicando che sta per richiudere, poi l'indicazione AUTO smette di lampeggiare ed inizia la manovra di chiusura.

Se la programmazione è terminata correttamente, il display torna a visualizzare lo stato dei comandi e delle sicurezze.
In caso contrario, appare APPE (errore in apprendimento) e si deve ripetere la programmazione.

7.2 Sequenza programmazione del tempo lavoro senza encoder e con finecorsa

ATTENZIONE!

- La programmazione del tempo di lavoro avviene durante la fase di chiusura
- Il margine di tempo di sicurezza, viene automaticamente sommato dalla centralina.

Per entrare in programmazione tenere premuto il tasto PROG per 4 sec.: sul display appare la scritta AP P-; a questo punto si può procedere nella programmazione della corsa premendo nuovamente il tasto PROG, oppure azionando il tasto del radiocomando abilitato alla funzione passo-passo.

Premere PROG (o PP): inizia l'apertura, sul display appare AP 1, quando anta 1 è arrivata al finecorsa di apertura sul display appare PA lampeggiante, dopo 2 secondi inizia automaticamente la manovra di chiusura, sul display appare CH 1. Una volta raggiunto il finecorsa di chiusura la programmazione è terminata.

Se la programmazione è terminata correttamente,

il display torna a visualizzare lo stato dei comandi e delle sicurezze.
In caso contrario, appare AP PE (errore in apprendimento) e si deve ripetere la programmazione.

7.3 Sequenza programmazione del tempo lavoro senza encoder e senza finecorsa

ATTENZIONE!

- La programmazione del tempo di lavoro avviene durante la fase di chiusura: in assenza di encoder e finecorsa bisogna programmare un tempo di margine in più, dopo l'arrivo in battuta (min. 2 secondi - max. 4 secondi) per essere sicuri che anche in differenti condizioni ambientali la manovra sarà sempre completata.

Per entrare in programmazione tenere premuto il tasto PROG per 4 sec.: sul display appare la scritta AP P- ; a questo punto si può procedere nella programmazione della corsa premendo nuovamente il tasto PROG, oppure azionando il tasto del radiocomando abilitato alla funzione passo-passo.

Prima pressione PROG (o PP): inizia l'apertura sul display appare AP 1.

Seconda pressione PROG (o PP): quando l'anta è arrivata alla battuta di apertura, premere il tasto PROG, fermando così il motore. Sul display appare PA lampeggiante, dopo 2 secondi inizia automaticamente la manovra di chiusura; sul display appare CH 1.

Terza pressione PROG (o PP): quando l'anta è arrivata alla battuta di chiusura, lasciare 2-4 secondi di margine e premere il tasto PROG, fermando così il motore: la programmazione è terminata.

Se la programmazione è terminata correttamente, il display torna a visualizzare lo stato dei comandi e delle sicurezze.
In caso contrario, appare AP PE (errore in apprendimento) e si deve ripetere la programmazione.

8 Modalità TEST FOTOCELLULE

Collegando l'alimentazione dei trasmettitori delle fotocellule al morsetto **SC** (nr. 12) anziché al morsetto nr. 11 ed impostando il parametro AB 02 nella modalità estesa dei parametri, si abilita la modalità di test delle fotocellule.
Ad ogni comando impartito la centrale spegne ed accende le fotocellule e verifica che lo stato del contatto cambi correttamente: se questo è vero il comando attiverà i motori, in caso contrario si mantiene lo stato di blocco dato che è presente un guasto sulle fotocellule.
NOTA: in tale modalità al morsetto **SC** è sempre presente la tensione di 24Vac, dunque non è più possibile usare quell'uscita per la spia cancello aperto.

9 Segnalazione errori

I parametri di funzionamento sono memorizzati in una memoria non volatile (EEPROM) con opportuni codici di controllo che ne garantiscano la validità; un errore sui parametri viene rappresentato sul display e contemporaneamente la centralina non permette l'attivazione del comando.
Esempio: nel caso si verificasse un errore nel parametro 21, sul display apparirebbe 21 EE.
EE segnala la presenza dell'errore, la centralina è bloccata finché non si ripristina il valore corretto; si deve necessariamente agire sui tasti + e -, selezionando il valore numerico adeguato all'installazione, e poi salvarlo.
NOTA: nel caso di errore sul parametro, si visualizza sempre la numerazione "estesa", riportata nella tabella del paragrafo 11, anche se era stata attivata la modalità semplificata.

Nel caso venga rilevato un errore irrecuperabile sulla lunghezza della corsa memorizzata, la centralina viene bloccata e ad ogni tentativo di manovra viene visualizzato dAtA. Per sbloccare la centralina è necessario ripetere l'apprendimento della corsa.

10 Modalità di recupero posizione

Quando si vede l'anta chiudere ad una velocità più lenta del solito e il lampeggiante si attiva in modo diverso rispetto al solito, significa che la centralina sta recuperando i riferimenti: in questa situazione si deve aspettare a dare nuovi comandi finché il lampeggiante non si spegne, perché bisogna lasciare terminare la manovra. Se non si lascia terminare la manovra, il movimento rimane impreciso perché non ci sono i giusti riferimenti sulle posizioni di completa apertura e chiusura.
Durante la manovra di riposizionamento il lampeggiante viene attivato in modo differenziato (3 secondi acceso, 1.5 secondi spento) per evidenziare che si tratta di una fase di manovra particolare: solamente quando il lampeggio torna ad essere regolare la centralina avrà recuperato i riferimenti di posizione.
La manovra di riposizionamento viene eseguita a velocità ridotta, come impostata nel parametro 41 della modalità estesa.
La perdita dei riferimenti è causata da un blackout o dall'apertura dello sblocco del motore o nel caso il rilevamento ostacolo basato su encoder si attivi per tre volte nello stesso punto, indicando così che c'è un ostacolo stabile sul cammino.

11 Modalità di funzionamento estesa

N.B.: se si utilizza solamente la modalità semplificata il valore dei parametri non visibili - per una centralina uscita da fabbrica oppure dopo un ripristino dei parametri standard - è quello indicato a fianco del parametro, ed è quello considerato di maggiore utilità nelle installazioni.

ATTENZIONE! A seconda della modalità selezionata, alcuni parametri potrebbero non essere visualizzati in quanto non attinenti all'installazione.

Di seguito la tabella dei parametri della modalità estesa. Accanto al numero del parametro è riportato il valore standard di produzione.

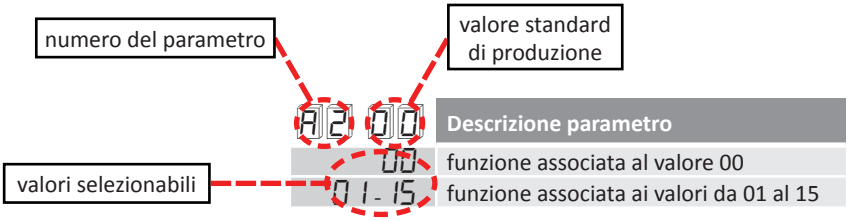

A2 00	Richiusura automatica dopo il tempo di pausa
00	OFF (non fa richiusura automatica)
01 - 15	NUMERO tentativi di richiusura (interrotti da fotocellula) prima di lasciare aperto definitivamente
99	prova a chiudere senza limitazione nel numero di tentativi

NOTA: parametro 1- nella modalità semplificata

Per abilitare la richiusura automatica è necessario impostare tale parametro ad un numero diverso da 00; solamente impostando il valore 99 si avrà sempre e comunque la richiusura dopo il tempo di pausa. Se invece si imposta un numero tra 01 e 15, quello è il numero massimo di tentativi di richiusura effettuato. Per esempio impostando il valore 01, se alla richiusura una persona attraversasse il raggio delle fotocellule di inversione, le ante riaprirebbero ma non chiuderebbero più (esegue un solo tentativo di chiusura).

La richiusura automatica viene eseguita solo se l'anta raggiunge la posizione di completamente aperto.

NOTA: il valore del parametro 49 è subordinato a quello scelto per il parametro A2; il parametro 49 al massimo ha valore pari a quello del parametro A2.

A3 00	Richiusura dopo blackout
00	OFF (non richiude al ritorno dell'alimentazione)
01	ON (al ritorno dell'alimentazione richiude)

NOTA: parametro 3- nella modalità semplificata

Se questo parametro viene impostato a 01 la centralina, all'accensione, esegue la richiusura dopo un prelampeggio di 5 sec (anche se non abilitato dal parametro A5). Questa funzione è utile quando viene a mancare la tensione di alimentazione durante la chiusura perché garantisce che il cancello venga chiuso al ritorno della tensione di alimentazione.

A4 00	PASSO-PASSO (PP)
00	APRE – STOP – CHIUDE - STOP - APRE
01	PP CONDOMINIALE, da completamente aperto il comando PP rinnova il tempo pausa
02	PP CONDOMINIALE, da completamente aperto il comando PP chiude
03	APRE – CHIUDE – APRE - CHIUDE
04	APRE – CHIUDE – STOP – APRE

NOTA: parametro 6- nella modalità semplificata
Condominiale significa che durante l'apertura il comando PP viene ignorato.
Nelle installazioni in cui c'è la possibilità che più utenti arrivino nello stesso momento, e dunque attivino il radiocomando mentre il cancello sta manovrando, è utile garantire il completamento dell'apertura: si evita che due attivazioni da parte di utenti diversi invertano il moto mandando il cancello in chiusura.
ATTENZIONE: impostando la modalità condominiale (valore 01 e 02) si attiva automaticamente la richiusura automatica (parametro A2).
Impostando il parametro al valore 01, se il cancello è aperto l'attivazione del comando passo-passo non esegue una chiusura ma riavvia il conteggio del tempo di pausa.

A5 00	Prelampeggio
00	OFF (il lampeggiante si attiva solo quando c'è movimento)
01-10	DURATA IN SECONDI dell'attivazione anticipata del lampeggiante
99	non eseguito in apertura; 5 secondi di prelampeggio in chiusura

NOTA: parametro 5- nella modalità semplificata

A6 00	Funzione condominiale sul comando pedonale (PED)
00	OFF (comando pedonale esegue AP-ST-CH-ST-AP- …)
01	ON (comando pedonale azionato durante l'apertura viene ignorato)

A7 00	Uomo presente
00	OFF (i comandi funzionano normalmente)
01	ON (il cancello si muove solo tenendo premuto AP o CH)

Il motore rimane attivo solo in presenza di un comando continuato; i soli comandi abilitati sono AP e CH; al rilascio del comando il motore si arresta.
I comandi devono essere posizionati in modo da poter controllare a vista il movimento del cancello.

A8 00	Spia cancello aperto
00	con cancello chiuso la spia è spenta, altrimenti è accesa fissa
01	lampeggio lento in apertura, veloce in chiusura, fissa da completamente aperto, si spegne 3 volte di seguito ogni 15 secondi se il cancello è fermo in posizione intermedia
02	l'uscita SC viene usata per alimentare le fotocellule ed eseguire il test su di esse

11 15	Lunghezza percorsa in rallentamento
01-30	PERCENTUALE rispetto alla corsa totale

Se il rallentamento è abilitato (parametro 41 diverso da 00), si determina quanto spazio verrà percorso – rispetto al totale – alla velocità rallentata.
ATTENZIONE! Se non si utilizza l'encoder è necessario fare questa scelta prima di eseguire la programmazione della corsa. Se viene fatta dopo la programmazione, sarà necessario procedere ad una nuova programmazione.

13 10	Tolleranza della posizione in cui l'anta viene considerata completamente aperta o chiusa
01-40	giri motore

Stabilisce la massima tolleranza nel controllo della posizione di completa apertura e chiusura (dove si ha l'arresto del motore). Una regolazione troppo stretta rischia di causare l'inversione del moto quando l'anta arriva alla battuta.

Il parametro è visibile solo se un finecorsa o ambedue non sono presenti (72 00 o 72 02) e l'encoder è abilitato (75 01 o 75 02).

15 30	Lunghezza corsa pedonale
01-99	PERCENTUALE rispetto alla corsa totale

16 00	Margine di recupero per funzionamento a tempo
00	3 secondi
01	6 secondi (utile per motori oleodinamici, con maggiore inerzia)

Nel funzionamento a tempo: programmando il tempo di lavoro è buona norma impostare sempre un margine di sicurezza (3-4 secondi) per essere sicuri che la manovra risulti sempre completa, anche al cambiare delle condizioni climatiche (vento, bassa temperatura). Quando si inverte il moto, per esempio su attivazione delle fotocellule, l'attivazione del motore in senso inverso avviene per l'esatto tempo che avevano speso in movimento più un margine di sicurezza (di recupero inerzia).
Nel caso di motori oleodinamici, con maggiore inerzia, è possibile aumentare questo margine per una maggiore garanzia di completamento della manovra, dal valore standard di 3 secondi al valore maggiorato di 6 secondi.
Il parametro è visibile solo se l'encoder è disabilitato (75 00).

21 30	Tempo pausa per richiusura automatica
00-90	SECONDI
92-99	da 2 a 9 MINUTI

NOTA: parametro 2- nella modalità semplificata.
Quando una delle fotocellule viene oscurata il timer viene azzerato, ed il conteggio riparte al ritorno della fotocellula a riposo.

22 20	Tempo lavoro
00-99	SECONDI di manovra

Il parametro è visibile solo se l'encoder è disabilitato (75 00).

24 00	Raddoppio tempo lavoro
00	OFF (tempo di manovra normale)
01	ON (raddoppio del tempo di manovra)

Usato per installazioni con tempi di lavoro particolarmente lunghi.
Il parametro è visibile solo se l'encoder è disabilitato (75 00).

27 02	Durata arretramento dopo intervento del bordo sensibile o dell'anti-schiacciamento
00-60	SECONDI

Stabilisce quanti secondi dura la manovra di inversione su ostacolo; impostato ad un valore abbastanza elevato da raggiungere la completa apertura, esegue anche la richiusura automatica secondo il parametro 49.

28 01	Tempo anticipo attivazione elettroserratura rispetto alla manovra
00 - 02	SECONDI

Il parametro è visibile solo se è abilitata l'elettroserratura (79 99).

29 03	Durata elettroserratura (attivazione che segue l'anticipo, parametro 28)
00	DISABILITATA
01 - 06	SECONDI

Se è abilitato il colpo d'ariete (par. 38) il par. 29 deve avere valore maggiore del par. 38.
Il parametro è visibile solo se è abilitata l'elettroserratura (79 99).

30 00	Modalità "gruppo elettrogeno"
00	OFF
01	ON (Filtraggio digitale aggiuntivo per alimentazione da gruppi elettrogeni)

NOTA: parametro 4- nella modalità semplificata.
Abilitando questa funzione migliora il controllo del movimento con alimentazione da gruppi elettrogeni.

31 05	Livello della coppia durante la corsa normale
01 - 08	1 forza minima ... 8 forza massima

NOTA: parametro 9- nella modalità semplificata.
Questo parametro è sempre uguale o inferiore al parametro 33.

32 06	Livello della coppia durante la corsa rallentata
01 - 08	1 forza minima ... 8 forza massima

NOTA: parametro A- nella modalità semplificata.

33 08	Livello della coppia durante lo spunto in partenza
01 - 08	1 forza minima ... 8 forza massima

34 03	Impostazione rampa soft-start
00	OFF (partenza morbida disabilitata)
01 - 02	partenza morbida
03 - 04	partenza ancora più morbida (disponibile solo se è abilitato l'encoder)

Un valore basso (01) implica una accelerazione rapida, mentre un valore alto (04) fa raggiungere più lentamente la velocità di regime, permettendo un avviamento dell'anta più dolce e graduale.
Evitare il valore 04 nel caso l'anta sia particolarmente pesante.
Nel caso l'encoder sia disabilitato (75 00) il valore standard di produzione è 02.

35 08	Livello della forza durante lo spunto di inversione da intervento costola o encoder
00	OFF (spunto disabilitato: esegue con la forza impostata da parametro 31)
01 - 08	1 forza minima ... 8 forza massima

36 03	**Durata dello spunto**
00 - 20	SECONDI percorsi con la forza impostata per la fase di spunto (parametro 33)

Lo spunto gestisce la potenza del motore nella fase iniziale del moto, dando la massima coppia per avere la garanzia di avviare l'anta; a seconda della condizione di utilizzo può essere utile aumentare tale tempo, per esempio nel caso di installazioni in climi rigidi nei quali ci possa essere il rischio che la struttura si ghiacci e faccia fatica a mettersi in moto. Viene eseguito subito dopo il soft-start.

37 00	**Gestione ultimo tratto della corsa per anta a battente**
00	OFF
01 - 05	lunghezza anta (1=0,5m; 2=1m; 3=1,5m; 4=2m; 5=2,5m)

Impostando questa funzione, in apertura diminuisce la coppia nell'ultimissimo tratto della corsa riducendo la vibrazione che si genera quando l'anta arriva in battuta. In chiusura il funzionamento è diversificato in base alla presenza o meno dell'elettroserratura: se presente (parametri 28, 29 e 79) aumenta la coppia per garantire la chiusura dell'elettroserratura, se assente diminuisce la coppia per evitare la vibrazione.
Il parametro è visibile solo se l'encoder è abilitato (75 01 o 75 02).

38 00	**Colpo d'ariete**
00	DISABILITATO
01 - 04	durata in SECONDI

Si abilita per agevolare lo sgancio dell'elettroserratura, che potrebbe essere ostacolato dall'anta che preme sul punto di aggancio (per esempio a causa del vento): la manovra di apertura viene preceduta da una breve chiusura, di durata selezionabile con questo parametro.
Abilitando il colpo d'ariete e l'elettroserratura (par. 79), si attiva automaticamente l'anticipo di 1 secondo (par. 28) e durata 3 secondi (par. 29). Si tratta di una selezione automatica, se necessario può essere variata manualmente.
Il colpo d'ariete è eseguito solo quando si parte dalla posizione di completamente chiuso; finché la posizione dell'anta non è conosciuta, o in assenza di finecorsa e encoder, viene eseguito ad ogni manovra di apertura eseguendo un moto di chiusura per 1" prima di aprire.
Il parametro è visibile solo se l'uscita cortesia è configurata come elettroserratura (79 99).

41 01	**Selezione rallentamento**
00	rallentamento disabilitato
01	rallentamento medio
02	rallentamento massimo (non scegliere mai questo valore per i motori a 6 poli)

42 60	**Sensibilità encoder per rilevare un ostacolo durante la corsa normale**
43 40	**Sensibilità encoder per rilevare un ostacolo durante la corsa rallentata**
01 - 99	PERCENTUALE (1=totalmente insensibile, ... , 99=massima sensibilità)

NOTA: l'inversione avviene quando la velocità rilevata è inferiore al valore impostato
Selezionando un valore percentuale basso per tali parametri si rende il rilevamento d'ostacolo - basato sui segnali encoder - meno sensibile. Come standard di fabbrica è impostato ad un valore che dia buone garanzie di funzionamento in tutte le condizioni, la sensibilità è dunque abbastanza bassa. In caso di rilevamento ostacolo si ha l'inversione immediata del moto.
ATTENZIONE! Per i motori a 6 poli impostare il paramentro 42 ad un valore inferiore a 60.

49 00	Tentativi richiusura automatica dopo intervento bordo sensibile o dell'antischiacciamento
00	non richiude automaticamente dopo l'intervento bordo sensibile o dell'antischiacciamento
01-03	numero di tentativi di richiusura

Se il valore supera quello del parametro A2, sarà automaticamente considerato uguale a quello di parametro A2.
Richiude solo se dopo l'urto l'anta è arretrata fino ad arrivare a completa apertura.

50 00	Modalità se viene interrotta fotocellula FT1 in apertura
00	IGNORA, nessuna azione oppure FT1 non installata
01	STOP, il cancello resta fermo fino al prossimo comando
02	INVERTI SUBITO, dunque fa chiusura
03	STOP TEMPORANEO, liberato il fascio continua ad aprire
04	INVERTI QUANDO LIBERATA, liberato il fascio inverte dunque fa chiusura

51 02	Modalità se viene interrotta fotocellula FT1 in chiusura
00	IGNORA, nessuna azione oppure FT1 non installata
01	STOP, il cancello resta fermo fino al prossimo comando
02	INVERTI SUBITO, dunque fa apertura
03	STOP TEMPORANEO, liberato il fascio continua a chiudere
04	INVERTI QUANDO LIBERATA, liberato il fascio inverte dunque fa apertura

52 00	Con cancello chiuso permetti apertura con FT1 oscurata
00	non permette l'apertura
01	permette l'apertura
02	APRI QUANDO VIENE OSCURATA

53 03	Modalità se viene interrotta fotocellula FT2 in apertura
00	IGNORA, nessuna azione oppure FT2 non installata
01	STOP, il cancello resta fermo fino al prossimo comando
02	INVERTI SUBITO, dunque fa chiusura
03	STOP TEMPORANEO, liberato il fascio continua ad aprire
04	INVERTI QUANDO LIBERATA, liberato il fascio inverte dunque fa chiusura

54 02	Modalità se viene interrotta fotocellula FT2 in chiusura
00	IGNORA, nessuna azione oppure FT2 non installata
01	STOP, il cancello resta fermo fino al prossimo comando
02	INVERTI SUBITO, dunque fa apertura
03	STOP TEMPORANEO, liberato il fascio continua a chiudere
04	INVERTI QUANDO LIBERATA, liberato il fascio inverte dunque fa apertura

55 00	Con cancello chiuso permetti apertura con FT2 oscurata
00	non permette l'apertura
01	permette l'apertura
02	APRI QUANDO VIENE OSCURATA

56 00	**Con cancello completamente aperto, richiude 6 secondi dopo l'interruzione fotocellula**
00	OFF (l'interruzione fotocellula non fa nulla)
01	l'interruzione di FT1 causa la chiusura
02	l'interruzione di FT2 causa la chiusura

60 01	**Freno alla fine della manovra**
00	OFF (freno disabilitato alla fine della manovra)
01	ON (frena alla fine della manovra)

61 01	**Freno su intervento fotocellula**
00	OFF (freno disabilitato quando interviene una fotocellula)
01	ON (frena quando interviene una fotocellula)

62 01	**Freno su comando STOP**
00	OFF (freno disabilitato quando interviene il comando STOP)
01	ON (frena quando interviene il comando STOP)

63 01	**Freno su inversione (AP-CH o CH-AP)**
00	OFF (freno disabilitato prima di invertire il moto)
01	ON (frena prima di invertire il moto)

64 05	**Durata freno**
01-20	DECIMI DI SECONDO

Modificare con attenzione, scegliendo un valore basso per evitare che l'anta, anziché frenare, riparta.

65 08	**Forza applicata dal freno**
01-08	1 forza minima ... 08 forza massima

71 01	**Posizione del motore rispetto al varco**
00	motore posizionato a SINISTRA rispetto al varco guardando dall'interno
01	motore posizionato a DESTRA rispetto al varco guardando dall'interno

NOTA: parametro 0- nella modalità semplificata.
Cambia il verso di rotazione del motore per apertura e chiusura, cambia anche l'interpretazione dei finecorsa in modo da non dover invertire i cavi.

72 01	**Abilitazione finecorsa**
00	nessun finecorsa collegato alla centrale di comando
01	finecorsa di apertura e chiusura collegati alla centrale di comando
02	solo il finecorsa di apertura collegato alla centrale di comando

NOTA: parametro 8- nella modalità semplificata

73 00	Configurazione bordo sensibile 1
00	NON PRESENTE
01	SWITCH, inverte solo in apertura
02	8k2, inverte solo in apertura
03	SWITCH, inverte sempre
04	8k2, inverte sempre

74 00	Configurazione bordo sensibile 2
00	NON PRESENTE
01	SWITCH, inverte solo in chiusura
02	8k2, inverte solo in chiusura
03	SWITCH, inverte sempre
04	8k2, inverte sempre

75 01	Configurazione encoder
00	NON PRESENTE
01	OTTICO (8 impulsi a giro)
02	MAGNETICO (1 impulso a giro)

In assenza di encoder il controllo viene eseguito in base al tempo di lavoro.
La maggior parte dei motori ROGER con encoder utilizza encoder ottici, solo la serie **E30** utilizza encoder magnetici (in caso di dubbi leggere attentamente le istruzioni o contattare l'assistenza).

76 00	Configurazione 1° canale radio
77 01	Configurazione 2° canale radio
00	PP
01	PEDONALE
02	APRI
03	CHIUDI
04	STOP
05	CORTESIA il relè viene pilotato solo dalla radio, viene disabilitato il funzionamento normale
06	CORTESIA PP (accende-spegne la luce) il relè viene pilotato solo dalla radio, viene disabilitato il funzionamento normale
07	LAMPEGGIANTE il relè viene pilotato solo dalla radio, viene disabilitato il funzionamento normale
08	LAMPEGGIANTE PP (accende-spegne la luce) il relè viene pilotato solo dalla radio, viene disabilitato il funzionamento normale

7800	Configurazione lampeggiante
00	FISSO (l'intermittenza è fatta dall'elettronica del lampeggiante)
01	attivazione intermittente lenta
02	intermittente lenta in apertura; attivazione intermittente rapida in chiusura

NOTA: parametro 7- nella modalità semplificata
Il lampeggiante si accende quando si ha una fase di movimento; è possibile avere un'attivazione continuata (per lampeggianti con elettronica temporizzata a bordo) oppure controllata direttamente dalla centralina (per lampeggianti che montano una semplice lampadina).

79 02	Durata luce di cortesia
00	OFF (disabilitata)
01	IMPULSIVA (breve attivazione all'inizio di ogni manovra)
02	attiva durante tutta la manovra
03 - 90	SECONDI di accensione oltre la fine della manovra
92 - 98	da 2 a 8 minuti dopo la fine della manovra
99	uscita adibita ad elettroserratura (utilizzare un alimentatore esterno)

80 00	Configurazione orologio
00	Quando è chiuso l'ingresso orologio (ORO) apre e poi ignora tutti i comandi
01	Quando è chiuso l'ingresso orologio (ORO) apre ma accetta tutti i comandi

90 00 Ripristino valori standard di fabbrica

Dopo aver visualizzato il numero 90, premere i tasti + e - contemporaneamente per 4 secondi: sul display appare la scritta rE S- lampeggiante che segnala l'avvenuto ripristino dei valori standard di fabbrica (indicati accanto ai numeri dei parametri).
ATTENZIONE! Dopo il ripristino, verificare che i parametri siano adeguati al tipo di installazione.

n0	01	Versione HW
n1	23	Anno produzione
n2	45	Settimana produzione
n3	67	Numero seriale
n4	89	
n5	01	
n6	23	Versione FW

Il numero seriale si ottiene componendo i valori dei parametri da n0 a n6. Per esempio su questa tabella sono riportati dei valori (accanto ai parametri, non sono valori di default) da cui si ottiene il seriale 01 23 45 67 89 01 23

o0	01	Manovre eseguite
o1	23	

Il numero di manovre eseguite si ottiene componendo i valori dei parametri da o0 a o1 e aggiungendo 2 zeri. Per esempio su questa tabella sono riportati dei valori accanto ai parametri (non sono valori di default) da cui si ottiene il numero di manovre 01 23 00, cioè 12300 manovre.

h0	01	Ore di manovra eseguite
h1	23	

Il numero di ore di manovra eseguite si ottiene componendo i valori dei parametri da h0 a h1. Per esempio su questa tabella sono riportati dei valori accanto ai parametri (non sono valori di default) da cui si ottiene il numero di manovre 01 23 cioè 123 ore di manovra.

d0	01	**Giorni di accensione della centrale**
d1	23	

Il numero di giorni di accensione della centrale si ottiene componendo i valori dei parametri da d0 a d1. Per esempio su questa tabella sono riportati dei valori accanto ai parametri (non sono valori di default) da cui si ottiene il numero di manovre 01 23 cioè 123 giorni di accensione della centrale.

P1	00	**Password**
P2	00	
P3	00	
P4	00	
CP	00	**Cambia password**

La memorizzazione di una password abilita la protezione dei dati in memoria, permettendo solo a chi la conosce di modificarne il valore. La procedura di inserimento password è la seguente:

- inserire gli otto numeri scelti per la password nei parametri P1, P2, P3 e P4
- visualizzare a display il parametro CP: tenere premuti contemporaneamente i tasti + e - per 4 secondi. Quando il display lampeggia significa che è stata memorizzata la nuova impostazione.

La protezione si attiva immediatamente spegnendo e riaccendendo la centralina oppure dopo 30 minuti di inattività quando il display passa alla modalità di standby.

ATTENZIONE! Quando la protezione password è attiva, i tasti + e - non permettono di cambiare il valore di un parametro e il parametro CP ha valore 01.

Procedura di sblocco (temporaneo) parametri: inserire nei parametri P1, P2, P3 e P4 la password precedentemente memorizzata, poi visualizzare a display il parametro CP e verificare che il suo valore sia 00 (protezione disattivata).

E' possibile eliminare la password solamente se la si conosce, procedendo nel seguente modo: inserire la password, poi memorizzare la password P100, P200, P300, P400, ricordandosi di confermarla con il parametro CP.

Se si smarrisce la password è possibile sbloccare la centrale di comando contattando l'assistenza.

12 Collaudo

Verificare la risposta a tutti i comandi collegati.
Verificare la corsa e i rallentamenti.
Verificare le forze di impatto.
Verificare il comportamento all'intervento delle sicurezze. Quando si verifica l'antischiacciamento assicurarsi di essere lontani dai finecorsa od ostacoli che aumentano il rischio di schiacciamento.
NOTA: nel caso di utilizzo per anta battente, verificare l'efficienza dello sblocco con anta chiusa.

13 Manutenzione

Effettuare una manutenzione programmata ogni 6 mesi verificando lo stato di pulizia e funzionamento. Nel caso ci sia presenza di sporco, umidità, insetti o altro, togliere l'alimentazione e pulire la scheda e il contenitore. Rieseguire la procedura di collaudo.
Nel caso si noti dell'ossido sul circuito stampato valutare la sostituzione.

14 Smaltimento

Il prodotto deve essere disinstallato sempre da personale tecnico qualificato utilizzando le procedure idonee alla corretta rimozione del prodotto.

Questo prodotto è costituito da vari tipi di materiali, alcuni possono essere riciclati altri devono essere smaltiti attraverso sistemi di riciclaggio o smaltimento previsti dai regolamenti locali per questa categoria di prodotto.

E' vietato gettare questo prodotto nei rifiuti domestici. Eseguire la "raccolta separata" per lo smaltimento secondo i metodi previsti dai regolamenti locali; oppure riconsegnare il prodotto al venditore nel momento dell'acquisto di un nuovo prodotto equivalente.

Regolamenti locali possono prevedere pesanti sanzioni in caso di smaltimento abusivo di questo prodotto.

Attenzione: alcune parti del prodotto possono contenere sostanze inquinanti o pericolose, se disperse potrebbero provocare effetti dannosi sull'ambiente e sulla salute umana.

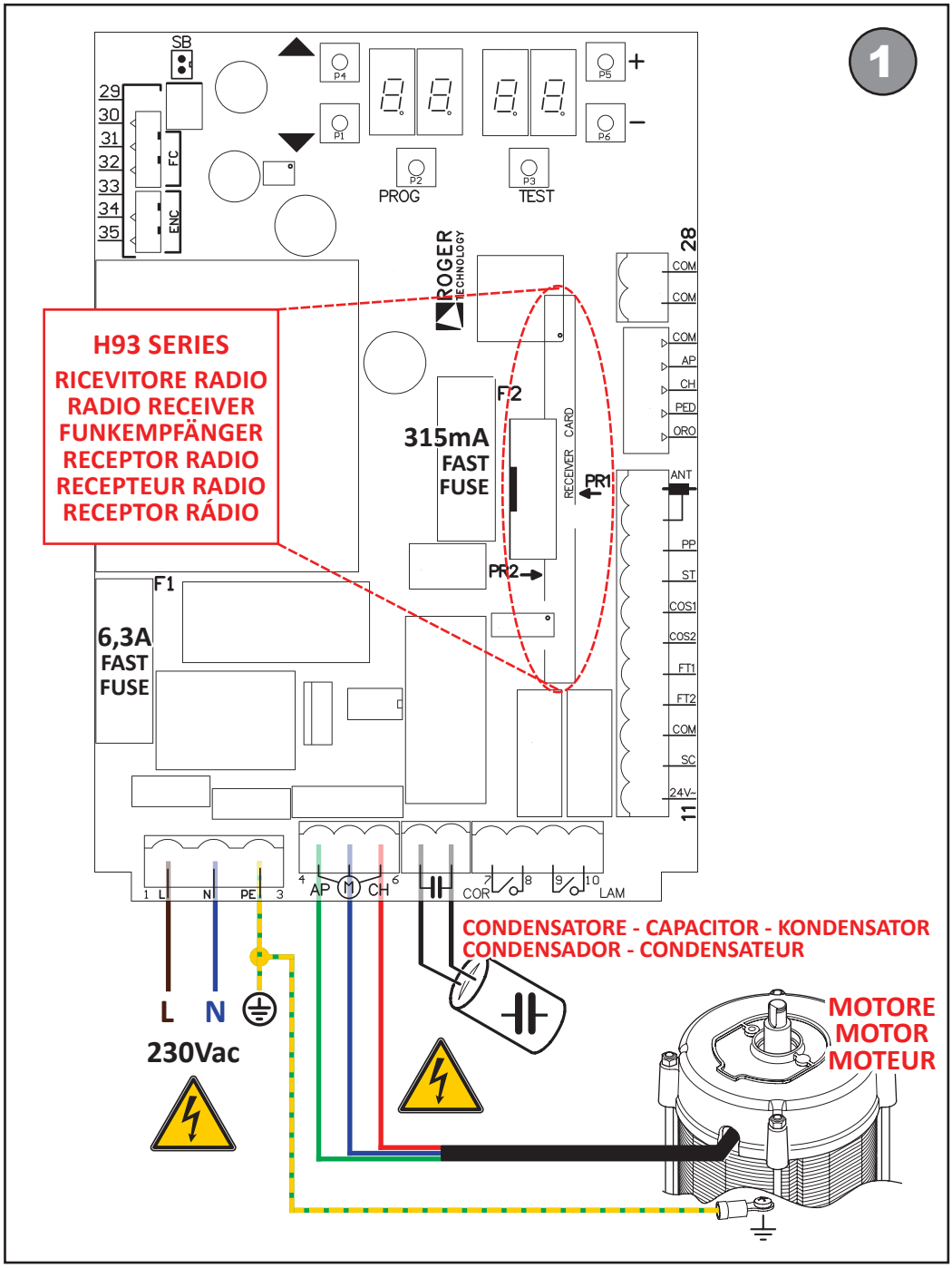
1
SB
29
30
31
32
33
34
35
FC
ENC
P4
P1
P2
PROG
P3
TEST
P5
P6
+
–
ROGER TECHNOLOGY
28
COM
COM
COM
AP
CH
PED
ORO
ANT
PP
ST
COS1
COS2
FT1
FT2
COM
SC
24V~
11
H93 SERIES
RICEVITORE RADIO
RADIO RECEIVER
FUNKEMPFÄNGER
RECEPTOR RADIO
RECEPTEUR RADIO
RECEPTOR RÁDIO
F2
315mA
FAST
FUSE
RECEIVER CARD
PR1
PR2
F1
6,3A
FAST
FUSE
1 L
N
PE 3
4 AP
M
CH 6
COR 7
8
9
10 LAM
CONDENSATORE - CAPACITOR - KONDENSATOR
CONDENSADOR - CONDENSATEUR
L
N
230Vac
MOTORE
MOTOR
MOTEUR

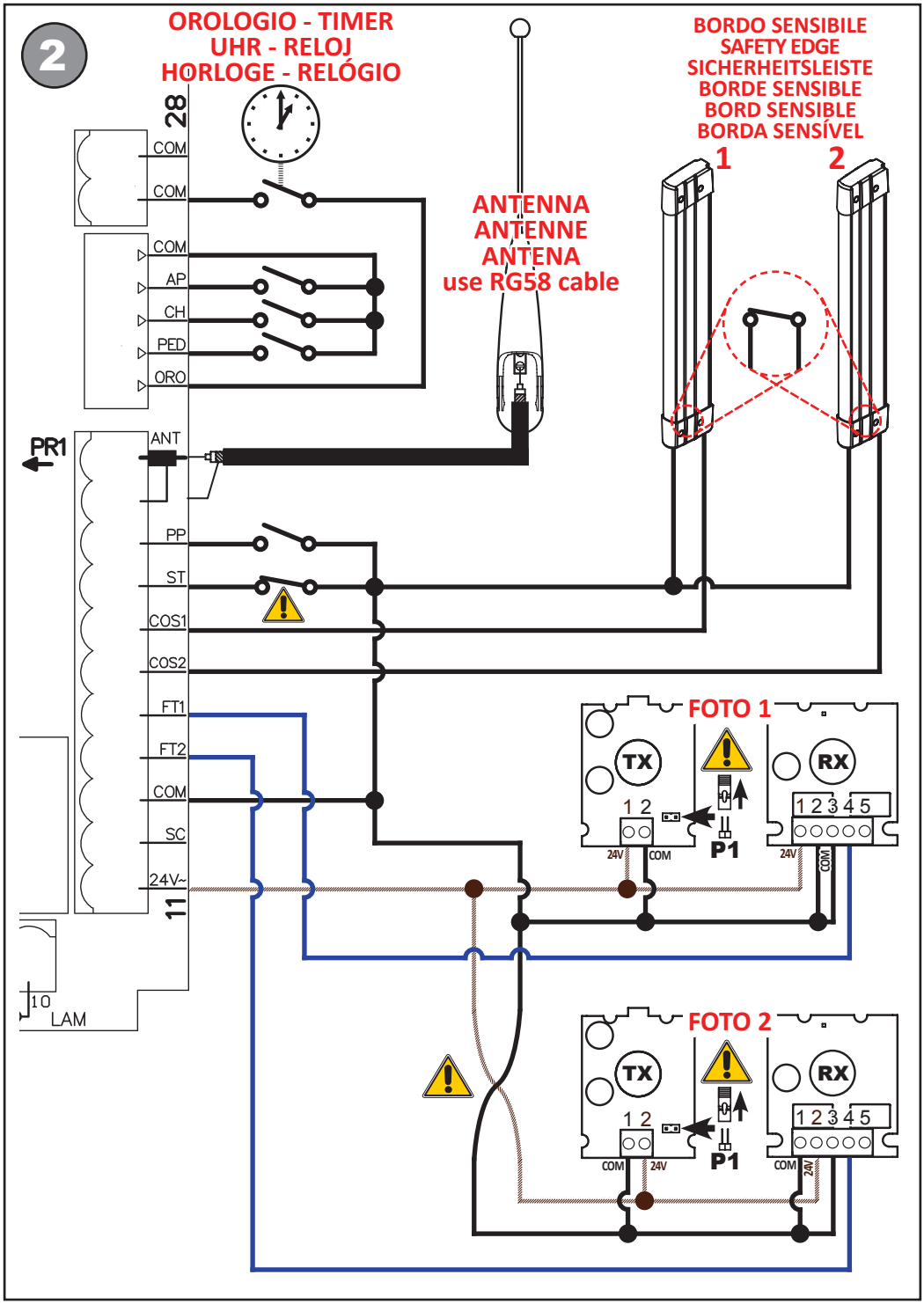
2
OROLOGIO - TIMER
UHR - RELOJ
HORLOGE - RELÓGIO
BORDO SENSIBILE
SAFETY EDGE
SICHERHEITSLEISTE
BORDE SENSIBLE
BORD SENSIBLE
BORDA SENSÍVEL
1
2
ANTENNA
ANTENNE
ANTENA
use RG58 cable
28
COM
COM
COM
AP
CH
PED
ORO
PR1
ANT
PP
ST
COS1
COS2
FT1
FT2
COM
SC
24V~
11
10
LAM
FOTO 1
TX
RX
1 2
1 2 3 4 5
24V
COM
P1
FOTO 2
TX
RX
1 2
1 2 3 4 5
COM
24V
P1

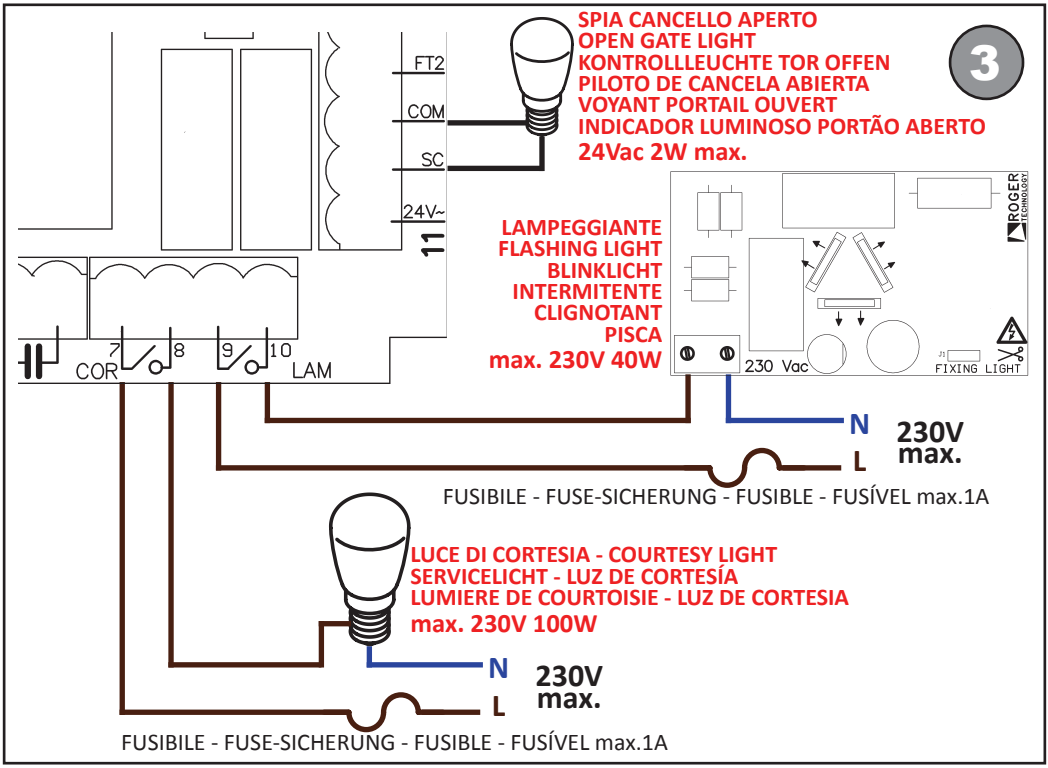
3
SPIA CANCELLO APERTO
OPEN GATE LIGHT
KONTROLLLEUCHTE TOR OFFEN
PILOTO DE CANCELA ABIERTA
VOYANT PORTAIL OUVERT
INDICADOR LUMINOSO PORTÃO ABERTO
24Vac 2W max.
FT2
COM
SC
24V~
11
LAMPEGGIANTE
FLASHING LIGHT
BLINKLICHT
INTERMITENTE
CLIGNOTANT
PISCA
max. 230V 40W
ROGER TECHNOLOGY
230 Vac
FIXING LIGHT
COR
7
8
9
10
LAM
N
L
230V max.
FUSIBILE - FUSE-SICHERUNG - FUSIBLE - FUSÍVEL max.1A
LUCE DI CORTESIA - COURTESY LIGHT
SERVICELICHT - LUZ DE CORTESÍA
LUMIERE DE COURTOISIE - LUZ DE CORTESIA
max. 230V 100W
N
L
230V max.
FUSIBILE - FUSE-SICHERUNG - FUSIBLE - FUSÍVEL max.1A

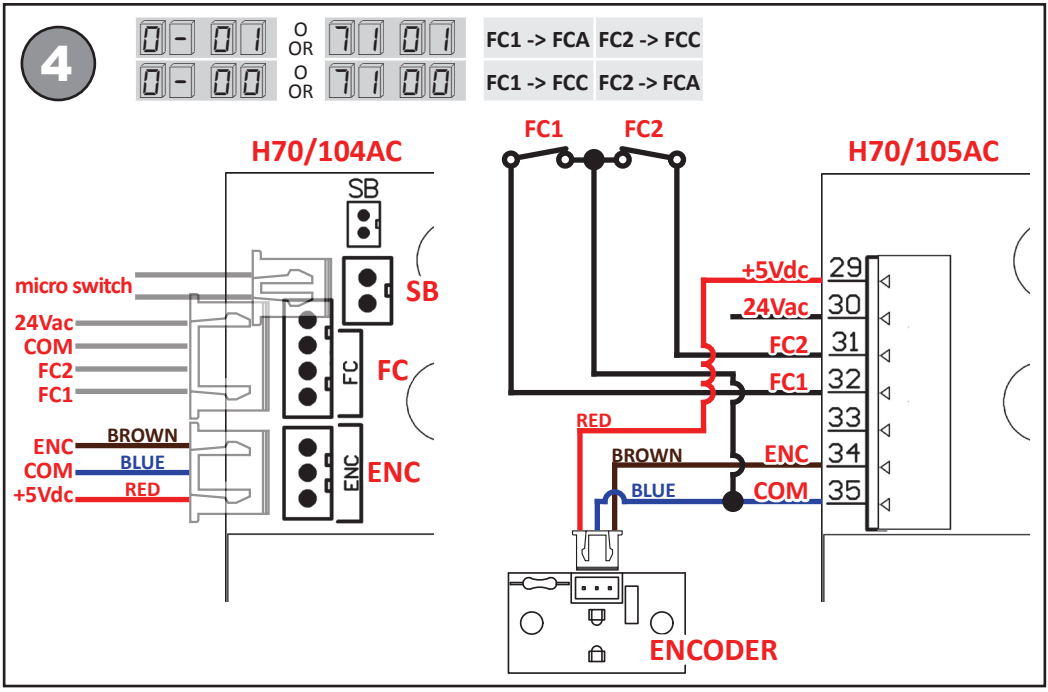
4
0-01 O OR 7101 FC1 -> FCA FC2 -> FCC
0-00 O OR 7100 FC1 -> FCC FC2 -> FCA
H70/104AC
SB
micro switch
24Vac
COM
FC2
FC1
FC
ENC
COM
+5Vdc
BROWN
BLUE
RED
FC1
FC2
H70/105AC
+5Vdc 29
24Vac 30
FC2 31
FC1 32
33
ENC 34
COM 35
RED
BROWN
BLUE
ENCODER

5 A8 02 FOTO TEST

FOTO 1

TX

RX

1 2

1 2 3 4 5

SC COM P1 24V COM

COS2

FT1

FT2

COM

SC

24V~

11

10

LAM

FOTO 2

TX

RX

1 2

1 2 3 4 5

COM SC P1 COM 24V

6 79 99 ELETTROSERRATURA - ELECTRIC LOCK - ELEKTROVERRIEGELUNG ELECTROCERRADURA - SERRURE ELECTRIQUE - FECHADURA ELÉCTRICA

24V~

11

7 8 9 10

COR LAM

ELETTROSERRATURA
ELECTRIC LOCK
ELEKTROVERRIEGELUNG
ELECTROCERRADURA
SERRURE ELECTRIQUE
FECHADURA ELÉCTRICA
max 24Vac 25VA

ALIMENTATORE ESTERNO
EXTERNAL POWER SUPPLY
EXTERNES NETZTEIL
ALIMENTADOR EXTERNO
ALIMENTATEUR EXTERNE
ALIMENTADOR EXTERNO

DICHIARAZIONE DI CONFORMITA'

Il sottoscritto, rappresentante il seguente costruttore
Roger Technology
Via Botticelli 8
31020 Bonisiolo di Mogliano V.to (TV)
DICHIARA che l'apparecchiatura descritta in appresso:
Descrizione: Centrale di controllo per cancelli automatici
Modello: H70/104AC, H70/105AC
È conforme alle disposizioni legislative che traspongono le seguenti direttive:
– 2006/42/CE
– 2004/108/CE
– 2011/65/CE
E che sono state applicate tutte le norme e/o specifiche tecniche di seguito indicate:
EN 61000-6-3
EN 61000-6-2
Ultime due cifre dell'anno in cui è stata affissa la marcatura CE 13.
Luogo: Mogliano V.to
Data: 31-10-2013 Firma

DECLARATION OF CONFORMITY

The undersigned, representing the following manufacturer
Roger Technology
Via Botticelli 8
31020 Bonisiolo di Mogliano V.to (TV)
DECLARES that the equipment described below:
Description: Automatic gates control board
Model: H70/104AC, H70/105AC
Is in conformity with the legislative provisions that transpose the following directives:
– 2006/42/CE
– 2004/108/CE
– 2011/65/CE
And has been designed and manufactured to all the following standards or technical specifications
EN 61000-6-3
EN 61000-6-2
Last two figures of the year in which the CE mark was affixed is 13.
Place: Mogliano V.to
Date: 31-10-2013 Signature

KONFORMITÄTSERKLÄRUNG

Der Unterzeichnende, Vertreter des folgenden Herstellers
Roger Technology
Via Botticelli 8
31020 Bonisiolo di Mogliano V.to (TV)
ERKLÄRT, dass das beschriebene Gerät:
Beschreibung: Steuerzentrale für automatische Tore
Modell: H70/104AC, H70/105AC
den gesetzlichen Bestimmungen der folgenden Richtlinien entsprecht:
– 2006/42/CE
– 2004/108/CE
– 2011/65/CE
Es wurden alle Normen bzw. technische Spezifikationen angewendet, die im Folgenden aufgeführt werden:
EN 61000-6-3
EN 61000-6-2
Die letzten beiden Zahlen stehen für das Jahr, in dem die Kennzeichnung ausgeführt wurde CE 13.
Ort: Mogliano V.to
Datum: 31-10-2013 Unterschrift

DECLARACIÓN DE CONFORMIDAD

El/La abajo firmante, representante del fabricante siguiente
Roger Technology
Via Botticelli 8
31020 Bonisiolo di Mogliano V.to (TV)
DECLARA que el aparato descrito a continuación:
Descripción: Central de control para cancelas automáticas
Modelo: H70/104AC, H70/105AC
Cumple las disposiciones legislativas de las siguientes directivas:
– 2006/42/CE
– 2004/108/CE
– 2011/65/CE
Y que se han aplicado todas las normas y/o especificaciones técnicas indicadas a continuación:
EN 61000-6-3
EN 61000-6-2
Últimas dos cifras del año en las que se ha colocado el marcado CE 13.
Lugar: Mogliano V.to
Fecha: 31-10-2013 Firma

DECLARATION DE CONFORMITE

Je soussigné, représentant du fabricant suivant
Roger Technology
Via Botticelli 8
31020 Bonisiolo di Mogliano V.to (TV)
DECLARE que l'équipement décrit par la suite:
Description: Centrale de contrôle pour portails automatiques
Modèle: H70/104AC, H70/105AC
Est conforme aux dispositions législatives qui transposent les directives suivantes:
– 2006/42/CE
– 2004/108/CE
– 2011/65/CE
Et que toutes les normes et/ou spécifications techniques indiquées ci-dessous ont été appliquées:
EN 61000-6-3
EN 61000-6-2
Deux derniers chiffres où a été fixé le marquage CE 13.
Lieu: Mogliano V.to
Date: 31-10-2013 Signature

DECLARAÇÃO DE CONFORMIDADE

Eu subscrito, representante do seguinte fabricante
Roger Technology
Via Botticelli 8
31020 Bonisiolo di Mogliano V.to (TV)
DECLARA que o equipamento descrito neste documento:
Descrição: Central de controlo para portões automáticos
Modelo: H70/104AC, H70/105AC
É conforme às disposições legislativas que transpõem as seguintes directrizes:
– 2006/42/CE
– 2004/108/CE
– 2011/65/CE
E que foram aplicadas todas as normas e/ou especificações técnicas a seguir indicadas:
EN 61000-6-3
EN 61000-6-2
Últimos dois algarismos do ano em que foi apensa a marcação CE 13.
Local: Mogliano V.to
Data: 31-10-2013 Assinatura

ROGER TECHNOLOGY
automazioni evolute

ROGER TECHNOLOGY
Via S. Botticelli 8 • 31021 Bonisiolo di Mogliano Veneto (TV) • ITALIA
P.IVA 01612340263 • Tel. +39 041.5937023 • Fax. +39 041.5937024
info@rogertechnology.com • www.rogertechnology.com